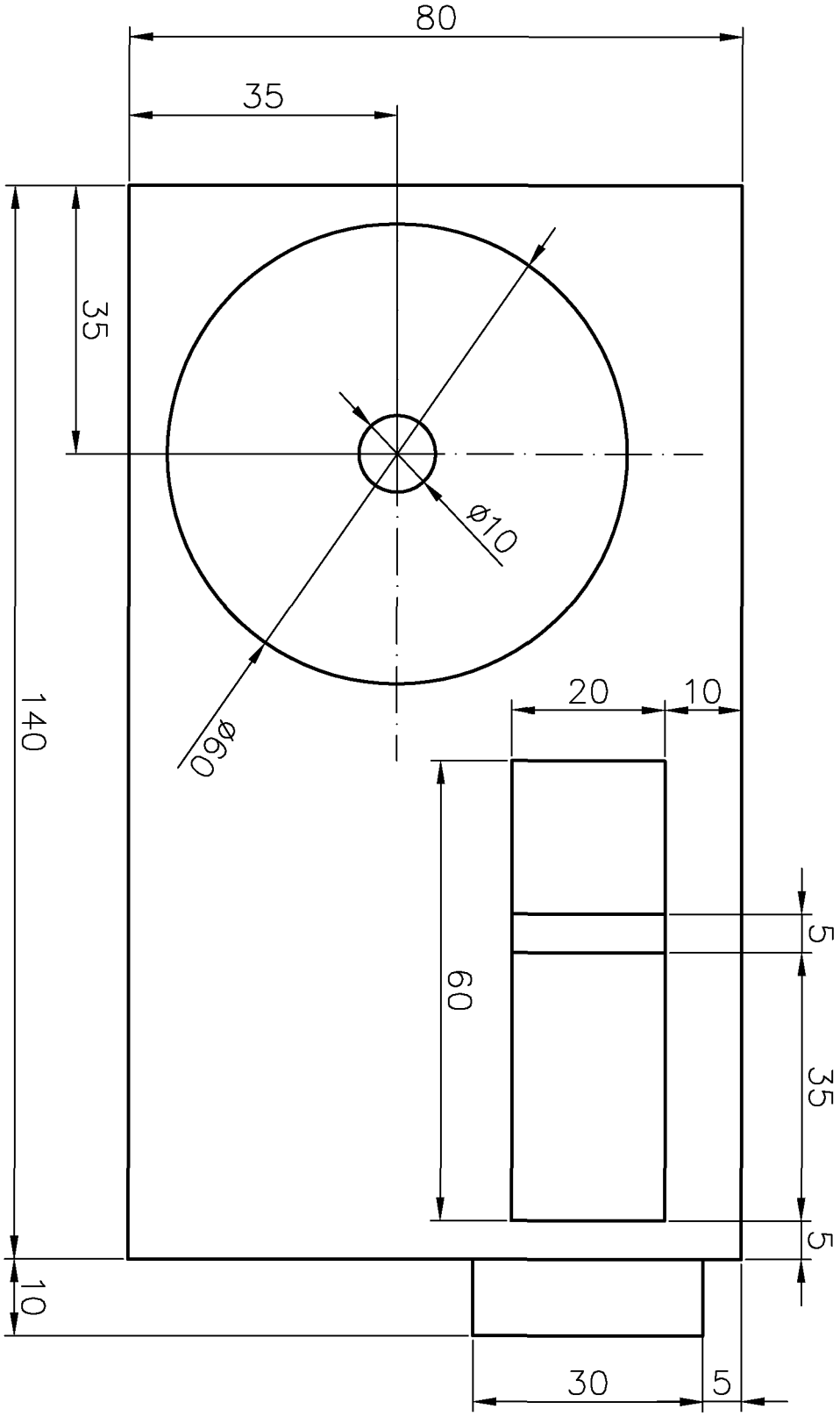
80
35
35
140
10
ø10
ø60
20
10
60
5
35
5
30
5

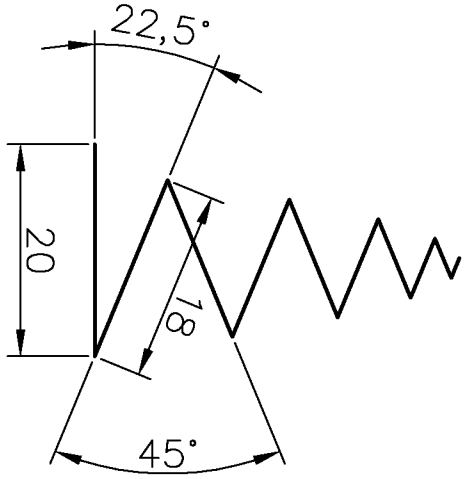
22,5°
20
18
45°

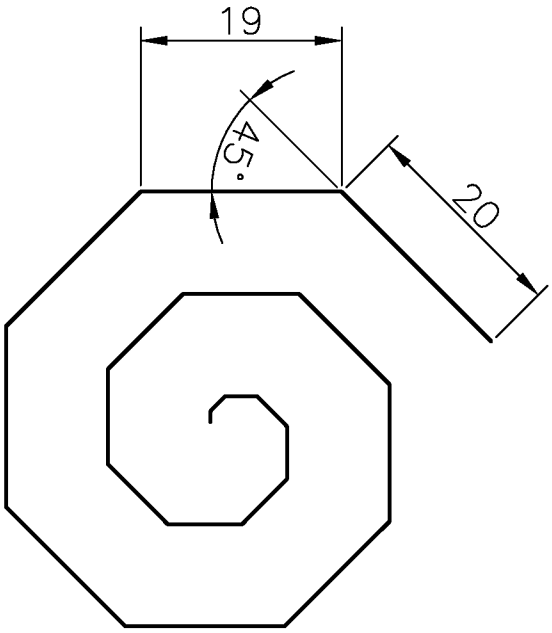
19
45°
20

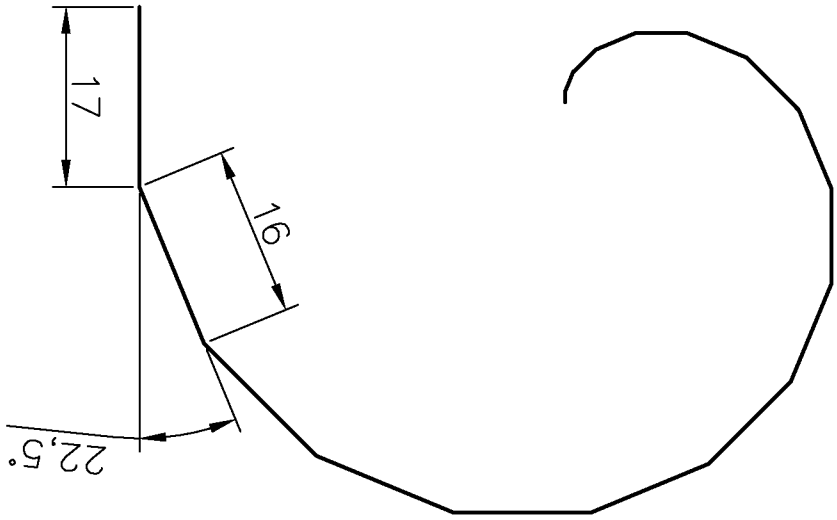
17
16
22,5°

60
100
350
100
100